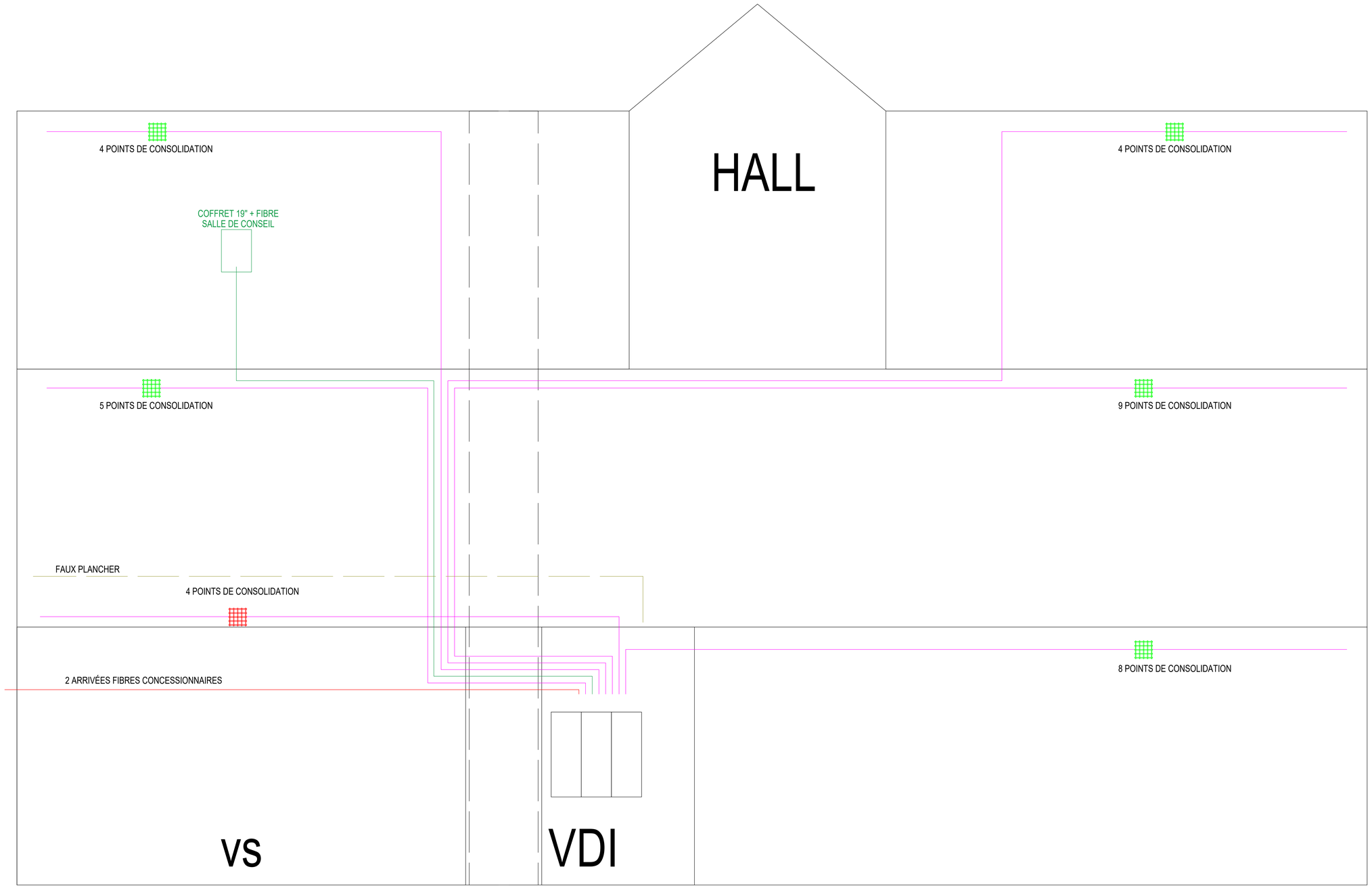

PRINCIPE DE DISTRIBUTION PERCHES DOUBLES

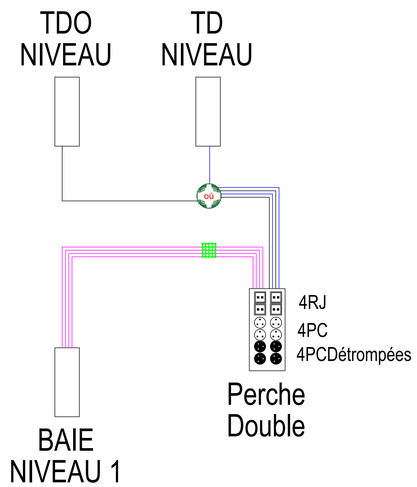

REFECTION CFO/CFA/SSI,
CVC et SANITAIRES

Centre Traitement Informatique
CTI CPAM
1035 route des Crêtes 06560 VALBONNE

l'Assurance Maladie	MAITRE D'OUVRAGE CTI de Valbonne 1035 Route des Crêtes 06560 VALBONNE	SOCOTEC	BUREAU DE CONTROLE SOCOTEC 1082 Route des Dolines 06560 VALBONNE
BET DIMA	MAITRE D'OEUVRE / BET DIMA Parc Phoenix, 04800 Gréoux sur mer contact@bet-dima.fr	SOCOTEC	CSPS SOCOTEC 1082 Route des Dolines 06560 VALBONNE

ELECTRICITÉ

SYNOPTIQUE DE PRINCIPE DISTRIBUTION VDI

LOT N° 01

DATE 02/09/2025

PHASE DCE

AFF. : 622

DOCUMENT	IND.
EL 101	0

Version plans d'architecture indice du 29/08/2024
Version plans de structure -

Dessiné par	Vérifié par	Approuvé par	ECH. :
AK	SV	FDV	SANS

Indice	Date	Modifications
0	02/09/2025	Première Emission